Partdrawing for DLS714NPT2 - Pagina 1

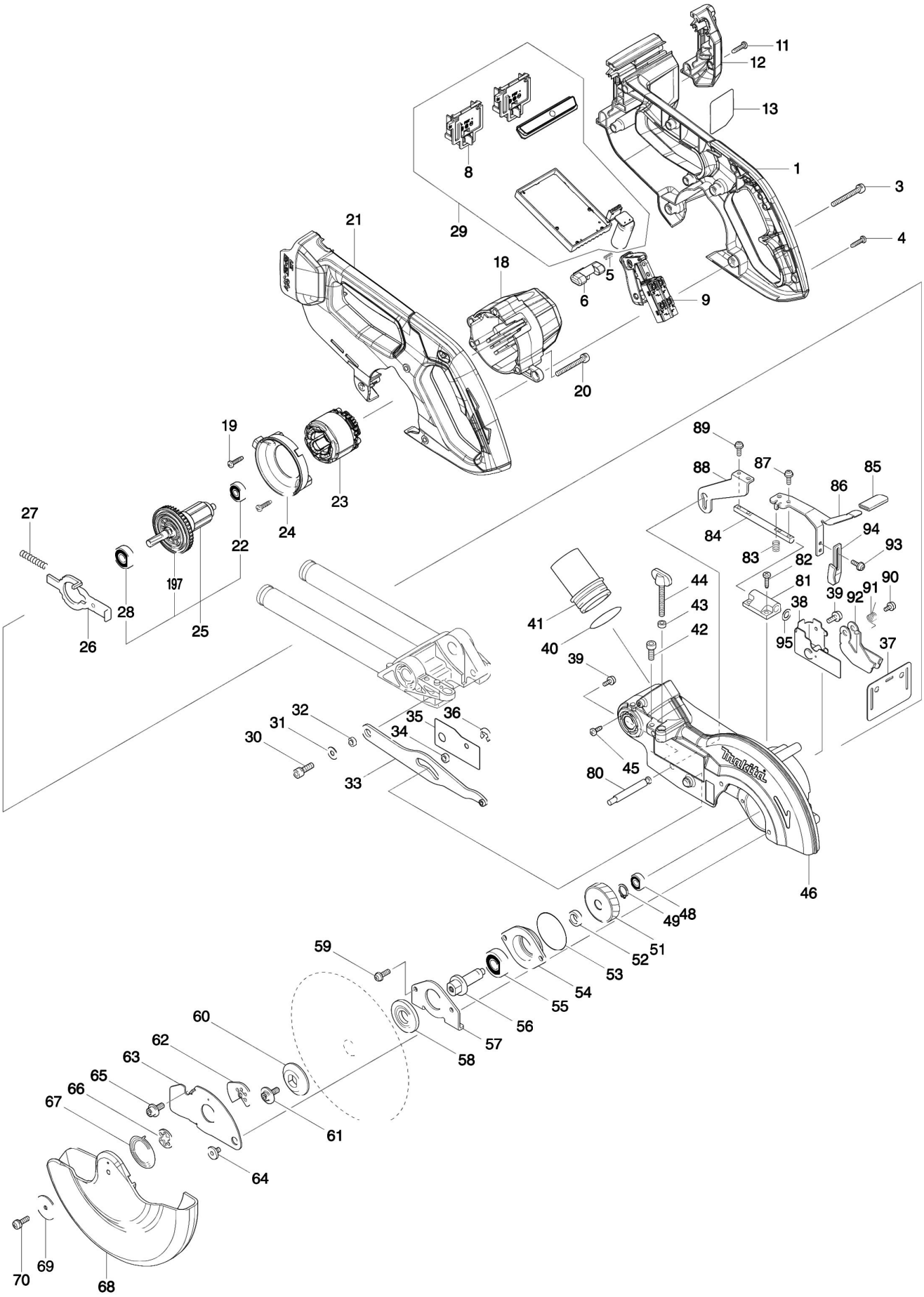
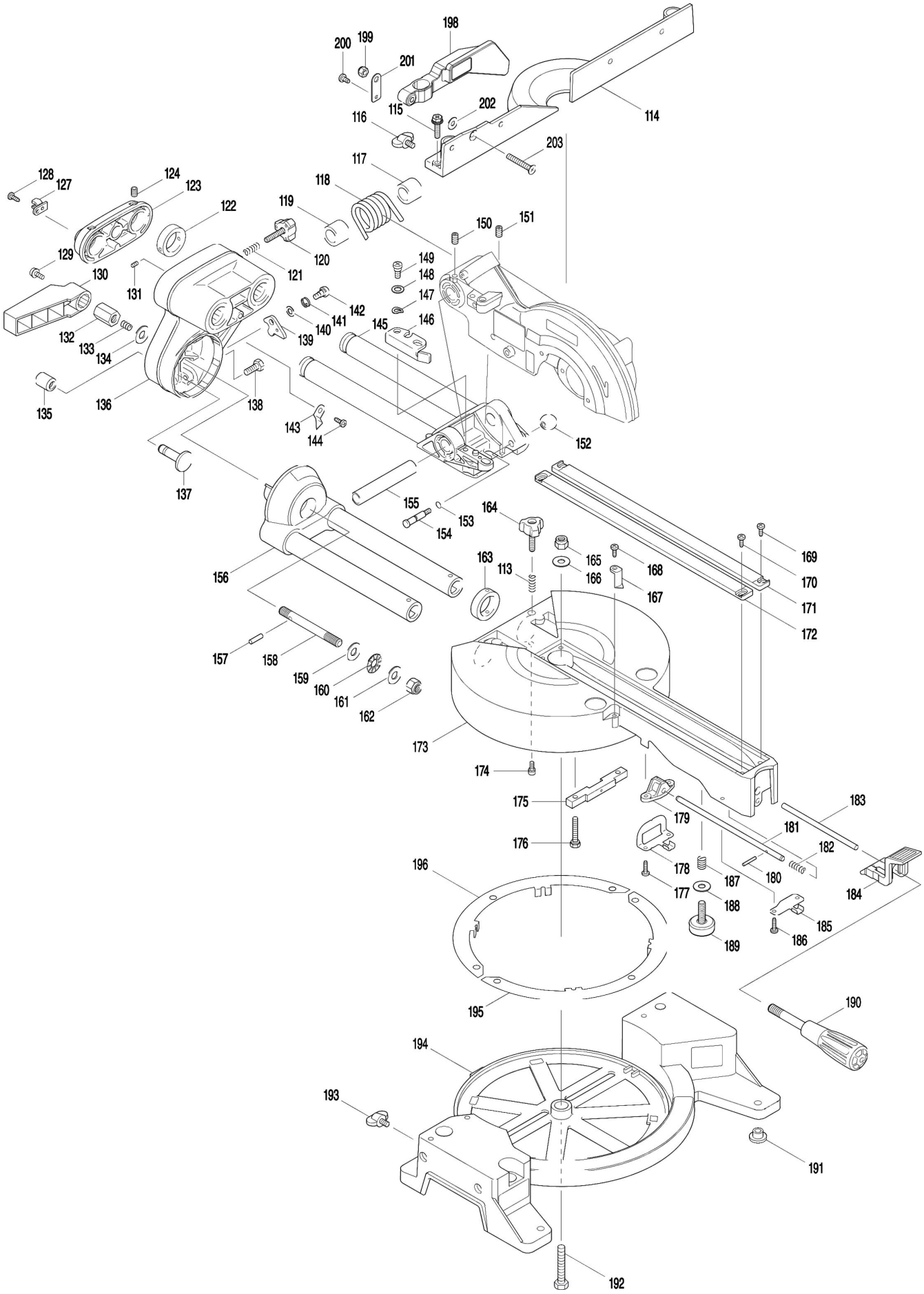
Partdrawing for DLS714NPT2 - Pagina 2